DVOJHROB (2 200 x 2 400) – PROSTOROVÉ SCHÉMA

	Hrob je hrobové zařízení pro uložení rakví a uren s popelem.
VARIANTY HROBŮ	typ A – hrob s náhrobní deskou, s rámem a se záklopem krycí deskou typ B – hrob s náhrobní deskou a s rámem (bez záklopu krycí deskou, s prostorem pro záhonek) typ C – hrob s náhrobní deskou, bez rámu a krycí desky (zelený hrob)
UMÍSTĚNÍ	Dvojhroby lze zakládat v odpovídajících sekcích dle schématu nájemního plánu, vždy těsně u náhrobní zídky. Sekce jsou rozděleny na severní a jižní část. V každé části sekce je možné umísťovat jen stejný typ hrobového zařízení. V částech sekcí nelze kombinovat dvojhroby a urnové hroby. V části sekce lze kombinovat dvojhroby typů A a B a C. V případě založení dvojhrobů typu C se tento typ seskupí podél jedné strany části sekce dle nájemního schématu.
MATERIÁL	žula
BAREVNOST	šedá, ref. typ např. –Tis u Blatna, Něčín, Vahlovice, Hudčice, CINZA ANTAS, mountain white, pedra porto
POVRCHOVÁ ÚPRAVA	tryskaná, matná, lesklá
NÁHROBNÍ DESKA	Umístění vždy 100 mm od středové hrany modulu betonové náhrobní zídky ve výšce 125 mm od horního okraje náhrobní zídky.
RÁM HROBU	Umístění vždy zároveň se středovou hranou modulu betonové náhrobní zídky, přiraženo k betonové zídce.
KRYCÍ DESKA	Umístění na hrobovém rámu, odsazení min. 50 mm od hrany rámu. Provedení možno z více kusů kamene. Na krycí desku se neumisťují jména zemřelých.
VÝPLŇ RÁMU	V případě realizace hrobu typu B, je možné rám vyplnit zeminou, založit zde květinový záhon, vysadit zde parkový trávník, vyplnit mulčem nebo kamennou drtí stejné barevnosti, jako je materiál rámu.
OZNAČENÍ	Hrob musí být označen číslem dle nájemního plánu. Označuje se přednostně na rámu na osu hrobu. Číslo je tvořeno reliéfem v kameni (vytesáno, vyfrézováno). V případě hrobu typu C je označení vytvořeno přímo na náhrobní desce.
KOTVENÍ	Náhrobní deska je k betonové zídce kotvena 4 šrouby v rozích s krycí matkou a podložkou, na chemickou kotvu, ve vzdálenosti 40 x 40 mm od hrany desky. Materiál nerez.
VÝŠKOVÁ REGULACE	Maximální výška doplňků hrobového zařízení je dána úrovni horní hrany betonové náhrobní zídky. Maximální výškovou úroveň nesmí přesáhnout žádný z doplňků hrobového zařízení, jako jsou například vázy, věnce, umělecká díla, výsadba zeleně a podobně!
VEGETAČNÍ ÚPRAVY	Na hrob a v okolí není povoleno vysazovat vzrostlé keře a stromy. Typ C je zakryt travním drnem.

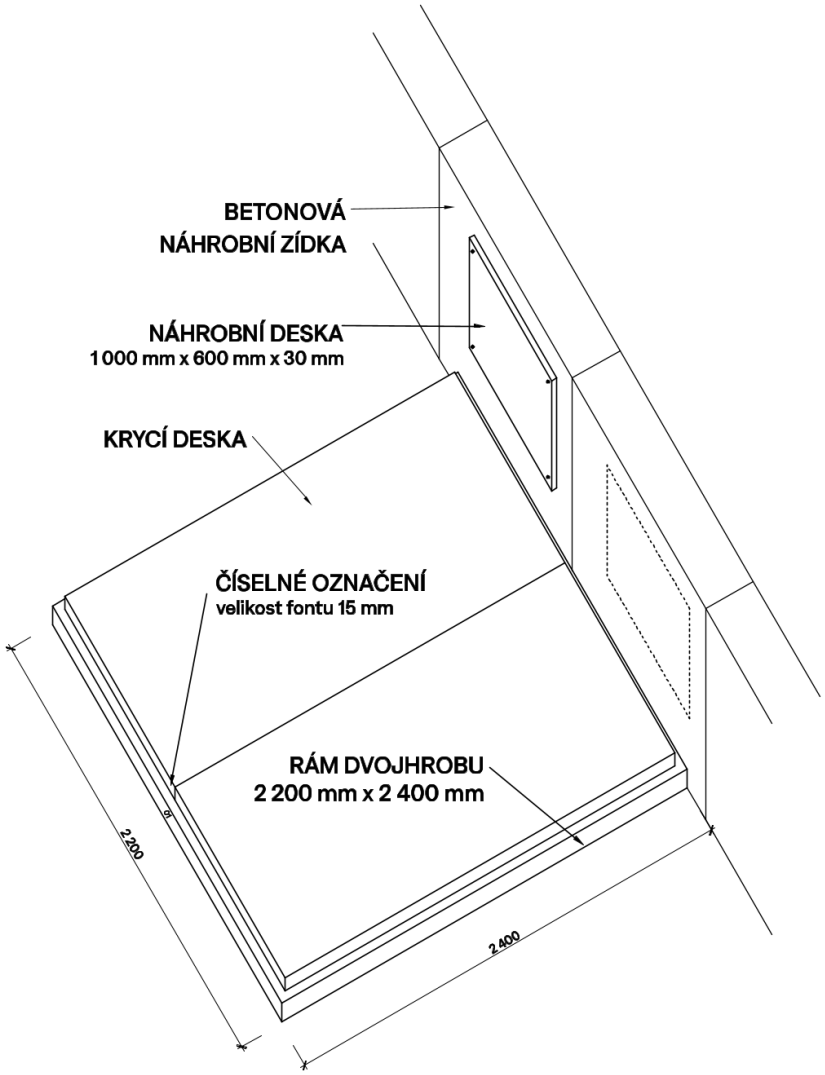

DVOJHROB (2 200 x 2 400) – PROSTOROVÉ SCHÉMA

DVOJHROB TYP A – DVOJHROB SE ZÁKLOPEM KRYCÍ DESKOU

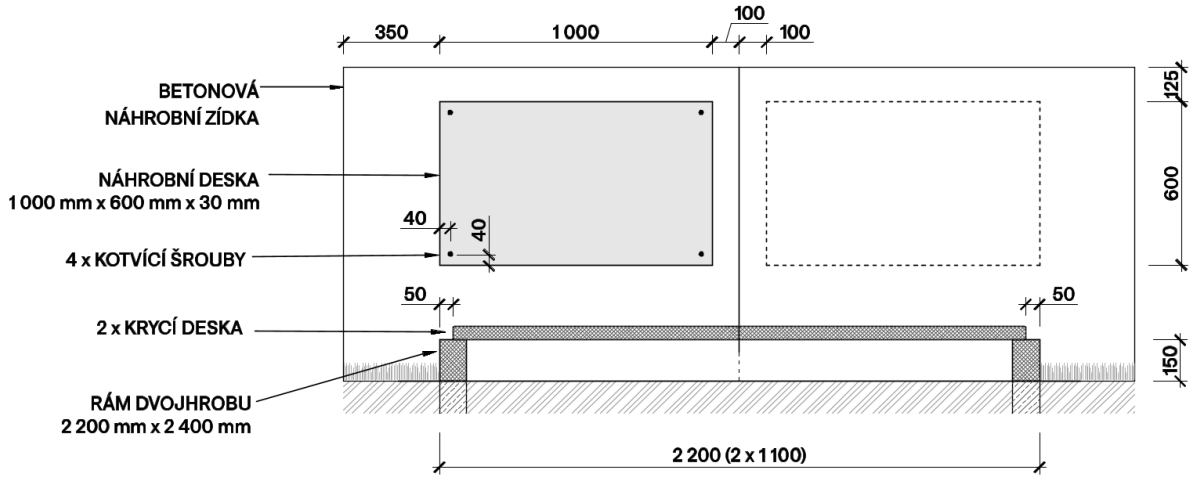

DVOJHROB TYP B – DVOJHROB POUZE S RÁMEM (S PROSTOREM PRO ZÁHONEK)

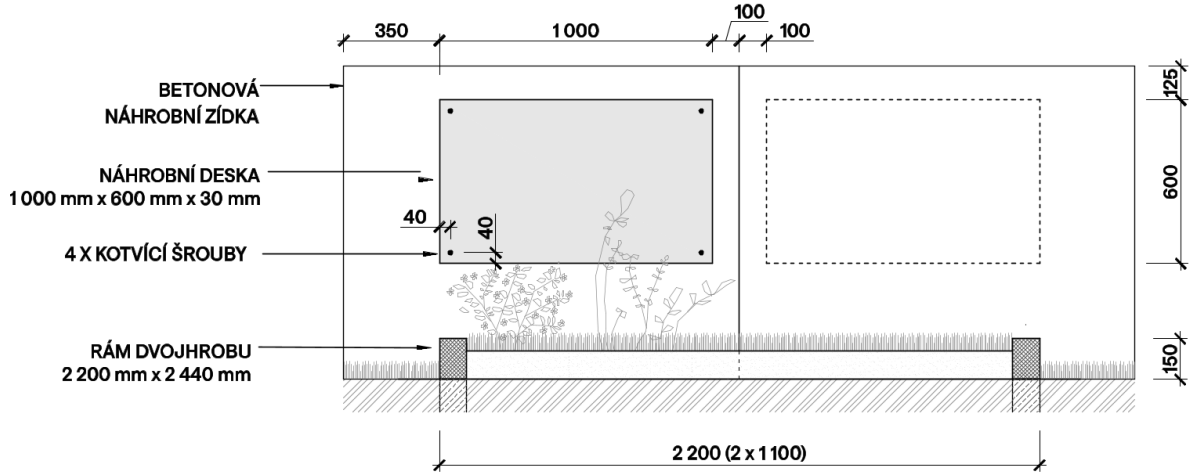
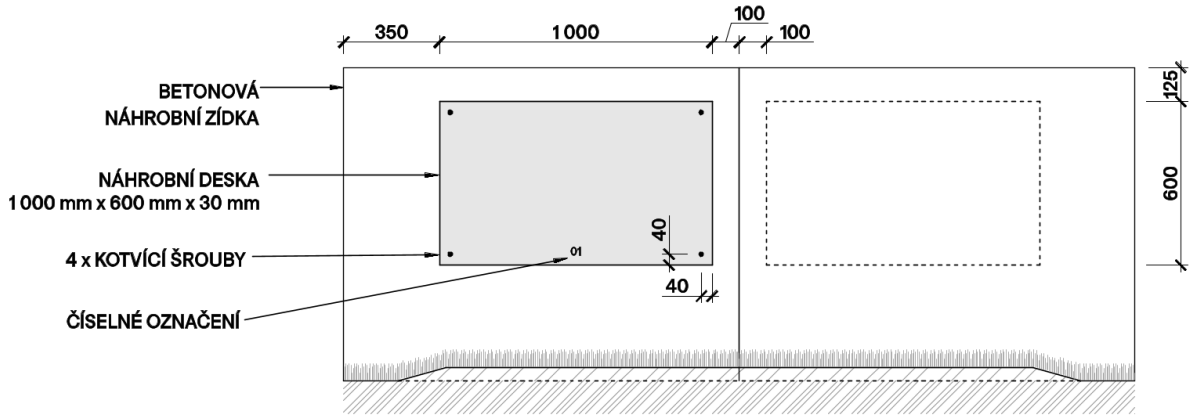
DVOJHROB TYP C – DVOJHROB BEZ RÁMU A KRYCÍ DESKY (ZELENÝ HROB)