ULICE
DRUH POVRCHU
VZDÁLENOST
OZNAČENÍ ŠACHET
SMĚROVÉ POMĚRY

MĚŘÍTKA 1:200/100

HLOUBKA DNA POTRUBÍ
KÓTA DNA POTRUBÍ
KÓTA PŮVODNÍHO TERÉNU
SROVNÁVACÍ ROVINA
STANIČENÍ [km/m]
PROFIL[mm]-MATERIÁL-DÉLKA[m]
SKLON[promile]-DÉLKA[m]

parc. 1587

B - st. 35,04 m, ul. Kamýcká

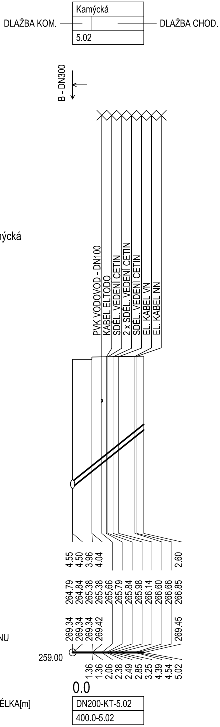
Kamýcká
DLAŽBA KOM.
DLAŽBA CHOD.
5.02
B - DN300
PVK VODOVOD - DN100
KABEL ELTODO
SDĚL. VEDENÍ CETIN
2 x SDĚL. VEDENÍ CETIN
SDĚL. VEDENÍ CETIN
EL. KABEL VN
EL. KABEL NN
4.55
4.50
3.96
4.04
2.60
264.79
264.84
265.38
265.38
265.66
265.79
265.84
265.98
266.14
266.60
266.66
266.85
269.34
269.34
269.42
269.45
259.00
1.36
1.36
2.06
2.38
2.49
2.85
3.25
4.39
4.54
5.02
0.0
DN200-KT-5.02
400.0-5.02

č.p. 131

B - st. 63,36 m, ul. Kamýcká

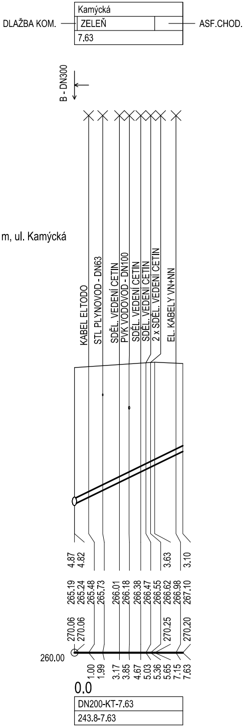
Kamýcká
DLAŽBA KOM.
ZELEŇ
ASF.CHOD.
7.63
B - DN300
KABEL ELTODO
STL PLYNOVOD - DN63
SDĚL. VEDENÍ CETIN
PVK VODOVOD - DN100
SDĚL. VEDENÍ CETIN
SDĚL. VEDENÍ CETIN
2 x SDĚL. VEDENÍ CETIN
EL. KABELY VN+NN
4.87
4.82
3.63
3.10
265.19
265.24
265.48
265.73
266.01
266.18
266.38
266.47
266.55
266.62
266.98
267.10
270.06
270.06
270.25
270.20
260.00
1.00
1.99
3.17
3.85
4.67
5.03
5.36
5.65
7.15
7.63
0.0
DN200-KT-7.63
243.8-7.63

č.p. 146

B - st. 139,56 m, ul. Kamýcká

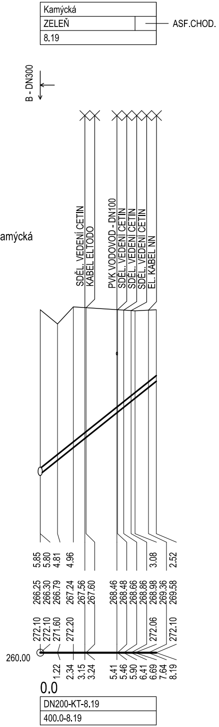
Kamýcká
ZELEŇ
ASF.CHOD.
8.19
B - DN300
SDĚL. VEDENÍ CETIN
KABEL ELTODO
PVK VODOVOD - DN100
SDĚL. VEDENÍ CETIN
SDĚL. VEDENÍ CETIN
SDĚL. VEDENÍ CETIN
EL. KABEL NN
5.85
5.80
4.81
4.96
3.08
2.52
266.25
266.30
266.79
267.24
267.56
267.60
268.46
268.48
268.66
268.86
268.98
269.36
269.58
272.10
272.10
271.60
272.20
272.06
272.10
260.00
1.22
2.34
3.15
3.24
5.41
5.46
5.90
6.41
6.69
7.64
8.19
0.0
DN200-KT-8.19
400.0-8.19

č.p. 147

B - st. 164,97 m, ul. Kamýcká

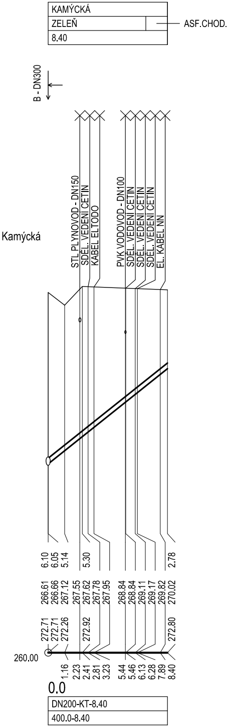
KAMÝCKÁ
ZELEŇ
ASF.CHOD.
8.40
B - DN300
STL PLYNOVOD - DN150
SDĚL. VEDENÍ CETIN
KABEL ELTODO
PVK VODOVOD - DN100
SDĚL. VEDENÍ CETIN
SDĚL. VEDENÍ CETIN
SDĚL. VEDENÍ CETIN
EL. KABEL NN
6.10
6.05
5.14
5.30
2.78
266.61
266.66
267.12
267.55
267.62
267.78
267.95
268.84
268.84
269.11
269.17
269.82
270.02
272.71
272.71
272.26
272.92
272.80
260.00
1.16
2.23
2.41
2.81
3.23
5.44
5.46
6.13
6.28
7.89
8.40
0.0
DN200-KT-8.40
400.0-8.40

č.p. 289

B - st. 226,33 m, ul. Kamýcká

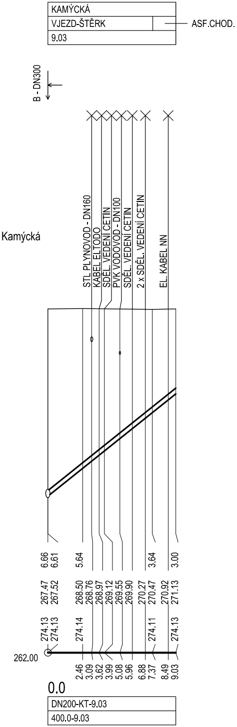
KAMÝCKÁ
VJEZD-ŠTĚRK
ASF.CHOD.
9.03
B - DN300
STL PLYNOVOD - DN160
KABEL ELTODO
SDĚL. VEDENÍ CETIN
PVK VODOVOD - DN100
SDĚL. VEDENÍ CETIN
2 x SDĚL. VEDENÍ CETIN
EL. KABEL NN
6.66
6.61
5.64
3.64
3.00
267.47
267.52
268.50
268.76
268.97
269.12
269.55
269.90
270.27
270.47
270.92
271.13
274.13
274.13
274.14
274.11
274.13
262.00
2.46
3.09
3.62
3.99
5.08
5.96
6.88
7.37
8.49
9.03
0.0
DN200-KT-9.03
400.0-9.03

č.p. 225

B - st. 252,69 m, ul. Kamýcká

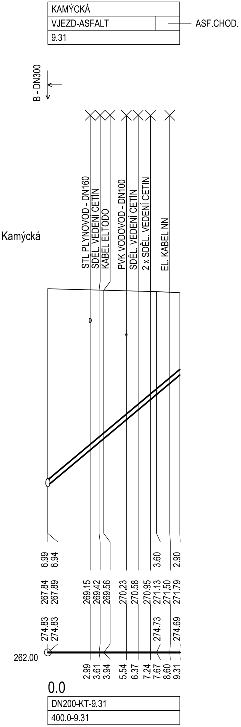
KAMÝCKÁ
VJEZD-ASFALT
ASF.CHOD.
9.31
B - DN300
STL PLYNOVOD - DN160
SDĚL. VEDENÍ CETIN
KABEL ELTODO
PVK VODOVOD - DN100
SDĚL. VEDENÍ CETIN
2 x SDĚL. VEDENÍ CETIN
EL. KABEL NN
6.99
6.94
3.60
2.90
267.84
267.89
269.15
269.42
269.56
270.23
270.58
270.95
271.13
271.50
271.79
274.83
274.83
274.73
274.69
262.00
2.99
3.61
3.94
5.54
6.37
7.24
7.67
8.60
9.31
0.0
DN200-KT-9.31
400.0-9.31

č.p. 255

B - st. 270,83 m, ul. Kamýcká

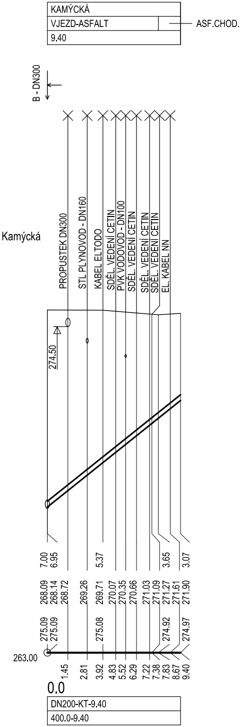
KAMÝCKÁ
VJEZD-ASFALT
ASF.CHOD.
9.40
B - DN300
PROPUSTEK DN300
STL PLYNOVOD - DN160
KABEL ELTODO
SDĚL. VEDENÍ CETIN
PVK VODOVOD - DN100
SDĚL. VEDENÍ CETIN
SDĚL. VEDENÍ CETIN
SDĚL. VEDENÍ CETIN
EL. KABEL NN
274.50
7.00 6.95 5.37 3.65 3.07
268.09 268.14 268.72 269.26 269.71 270.07 270.35 270.66 271.03 271.09 271.27 271.61 271.90
275.09 275.09 275.08 274.92 274.97
263.00
1.45 2.81 3.92 4.83 5.52 6.29 7.22 7.38 7.83 8.67 9.40
0.0
DN200-KT-9.40
400.0-9.40

č.p. 191

B - st. 273,45 m, ul. Kamýcká

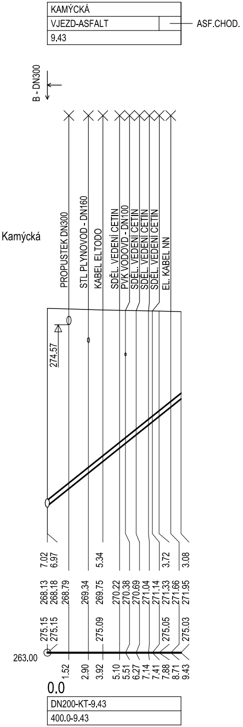
KAMÝCKÁ
VJEZD-ASFALT
ASF.CHOD.
9.43
B - DN300
PROPUSTEK DN300
STL PLYNOVOD - DN160
KABEL ELTODO
SDĚL. VEDENÍ CETIN
PVK VODOVOD - DN100
SDĚL. VEDENÍ CETIN
SDĚL. VEDENÍ CETIN
SDĚL. VEDENÍ CETIN
EL. KABEL NN
274.57
7.02 6.97 5.34 3.72 3.08
268.13 268.18 268.79 269.34 269.75 270.22 270.38 270.69 271.04 271.14 271.33 271.66 271.95
275.15 275.15 275.09 275.05 275.03
263.00
1.52 2.90 3.92 5.10 5.51 6.27 7.14 7.41 7.88 8.71 9.43
0.0
DN200-KT-9.43
400.0-9.43

č.p. 200

B - st. 292,53 m, ul. Kamýcká

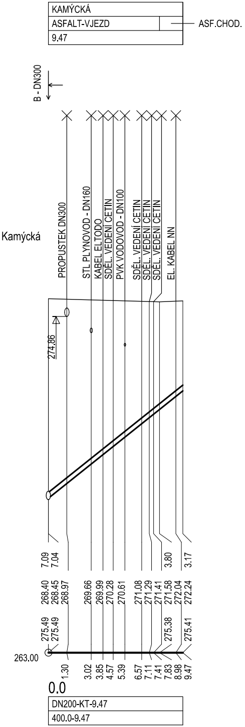
KAMÝCKÁ
ASFALT-VJEZD
ASF.CHOD.
9.47
B - DN300
PROPUSTEK DN300
STL PLYNOVOD - DN160
KABEL ELTODO
SDĚL. VEDENÍ CETIN
PVK VODOVOD - DN100
SDĚL. VEDENÍ CETIN
SDĚL. VEDENÍ CETIN
SDĚL. VEDENÍ CETIN
EL. KABEL NN
274.86
7.09 7.04 3.80 3.17
268.40 268.45 268.97 269.66 269.99 270.28 270.61 271.08 271.29 271.41 271.58 272.04 272.24
275.49 275.49 275.38 275.41
263.00
1.30 3.02 3.85 4.57 5.39 6.57 7.11 7.41 7.83 8.98 9.47
0.0
DN200-KT-9.47
400.0-9.47

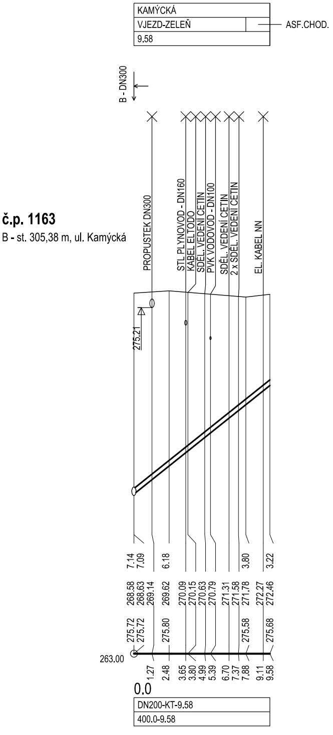
KAMÝCKÁ
VJEZD-ZELEŇ
ASF.CHOD.
9.58
B - DN300
č.p. 1163
B - st. 305,38 m, ul. Kamýcká
PROPUSTEK DN300
STL PLYNOVOD - DN160
KABEL ELTODO
SDĚL. VEDENÍ CETIN
PVK VODOVOD - DN100
SDĚL. VEDENÍ CETIN
2 x SDĚL. VEDENÍ CETIN
EL. KABEL NN
275.21
7.14
7.09
6.18
3.80
3.22
268.58
268.63
269.14
269.62
270.09
270.15
270.63
270.79
271.31
271.58
271.78
272.27
272.46
275.72
275.72
275.80
275.58
275.68
263.00
1.27
2.48
3.65
3.80
4.99
5.39
6.70
7.37
7.88
9.11
9.58
0.0
DN200-KT-9.58
400.0-9.58

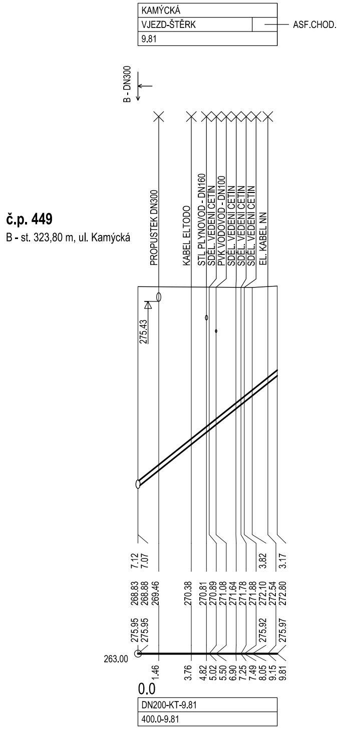
KAMÝCKÁ
VJEZD-ŠTĚRK
ASF.CHOD.
9.81
B - DN300
č.p. 449
B - st. 323,80 m, ul. Kamýcká
PROPUSTEK DN300
KABEL ELTODO
STL PLYNOVOD - DN160
SDĚL. VEDENÍ CETIN
PVK VODOVOD - DN100
SDĚL. VEDENÍ CETIN
SDĚL. VEDENÍ CETIN
SDĚL. VEDENÍ CETIN
EL. KABEL NN
275.43
7.12
7.07
3.82
3.17
268.83
268.88
269.46
270.38
270.81
270.89
271.08
271.64
271.78
271.88
272.10
272.54
272.80
275.95
275.95
275.92
275.97
263.00
1.46
3.76
4.82
5.02
5.50
6.90
7.25
7.49
8.05
9.15
9.81
0.0
DN200-KT-9.81
400.0-9.81

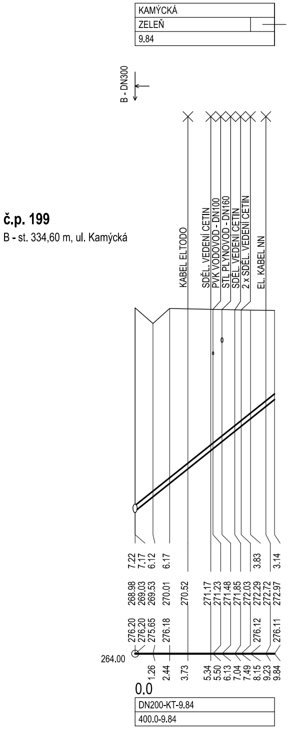
KAMÝCKÁ
ZELEŇ
9.84
B - DN300
č.p. 199
B - st. 334,60 m, ul. Kamýcká
KABEL ELTODO
SDĚL. VEDENÍ CETIN
PVK VODOVOD - DN100
STL PLYNOVOD - DN160
SDĚL. VEDENÍ CETIN
2 x SDĚL. VEDENÍ CETIN
EL. KABEL NN
7.22
7.17
6.12
6.17
3.83
3.14
268.98
269.03
269.53
270.01
270.52
271.17
271.23
271.48
271.85
272.03
272.29
272.72
272.97
276.20
276.20
275.65
276.18
276.12
276.11
264.00
1.26
2.44
3.73
5.34
5.50
6.13
7.04
7.49
8.15
9.23
9.84
0.0
DN200-KT-9.84
400.0-9.84

ASF.CHOD.

CELKOVÝ POČET PŘÍPOJEK STOKY B 23 ks

PŘÍPOJKY REALIZOVANÉ BEZVÝKOPOVOU TECHNOLOGIÍ
POUZE PŘÍPOJKA č.p. 1251 BUDE REALIZOVÁNA V OTEVŘENÉM VÝKOPU

S-JTSK Bpv

ZMĚNY/REVIZE DATUM					

GENERÁLNÍ PROJEKTANT	INVESTOR:
AGA - LETIŠTĚ PROJEKTOVÁ KANCELÁŘ s.r.o. ATELIER: HRABÁKOVA 21, 148 00 PRAHA 11 ING. P. ČIVIŠ, ING. T. ČULÍK, ING. J. SOCHA TEL.: +420 241 481 270 TEL: +420 211 151 474 IČO: 46357653 DIČ: CZ46357653 CERTIFIKÁT ISO 9001 E-MAIL: aga@aga-letiste.cz	Hlavní město Praha IČ: 00064581 Mariánské náměstí 2 110 00 Praha 1
HIP: AGA LETIŠTĚ s.r.o.	OBJEDNATEL: MHMP / OTV

PROJEKTANT:	VYPRACOVAL:	KONTROLOVAL:	ZPRACOVATEL:
ING. MICHAEL KNOTEK	ING. TOMÁŠ KNOTEK	ING. MICHAEL KNOTEK	AGA - LETIŠTĚ PROJEKTOVÁ KANCELÁŘ s.r.o.

STAVBA:
č. 3106 TV SUCHDOL
etapa 0002 BUDOVEC 2. část

OBJEKT:
KANALIZAČNÍ PŘÍPOJKY

ZAKÁZK. ČÍSLO: 4071/500
FORMÁT: 8 A4
DATUM: 03. 2016
PARÉ:
STUPEŇ: DRS
MĚŘÍTKO: 1:200/100

NÁZEV PŘÍLOHY:
PODÉLNÉ PROFILY PŘÍPOJEK STOKY B - 1. část

ČÁST: D2
PŘÍL. Č.: 4

DOKUMENTACI LZE UŽÍVAT POUZE VE SMYSLU PŘÍSLUŠNÉ SMLOUVY O DÍLO. VÝKRES, ČI JEHO ČÁST, MŮŽE BÝT KOPÍROVÁN NEBO JINÝM ZPŮSOBEM ROZŠIŘOVÁN POUZE PO PŘEDCHOZÍM SOUHLASU AGA-Letiště s.r.o.